第28回　横浜市区対抗団体戦　　2012年3月11日　三ツ沢公園テニス場

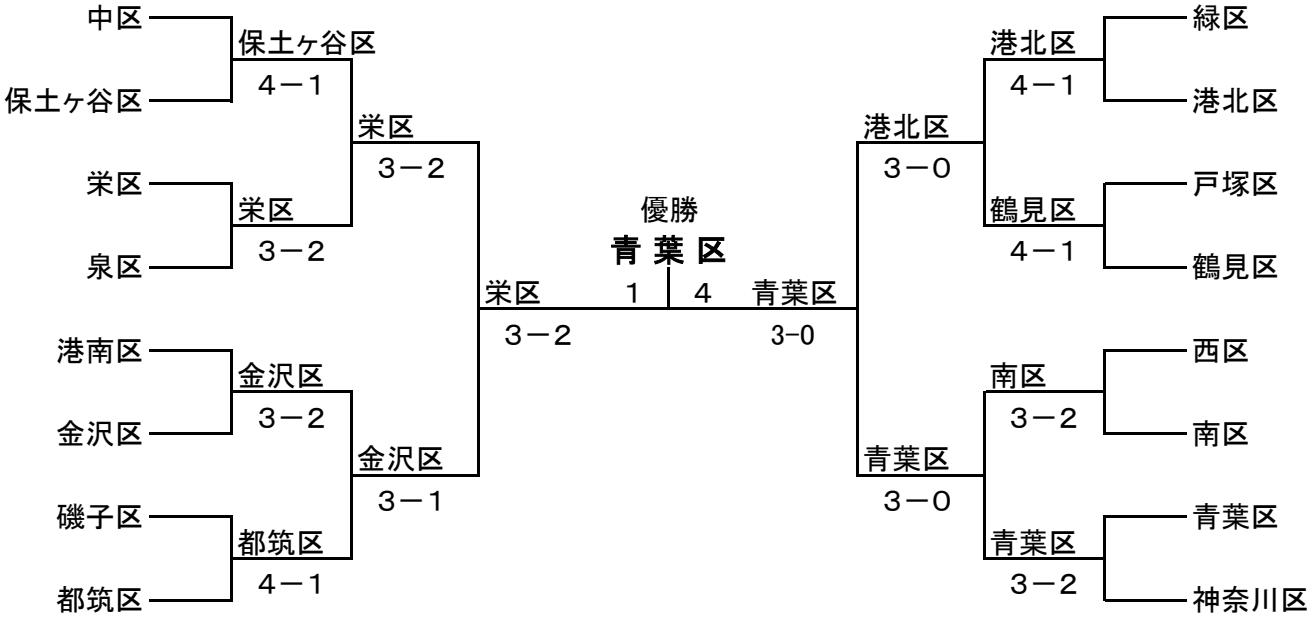

	青葉区代表
男子D1	仙田　浩一郎
	野村　和史
女子D1	鈴木　裕美子
	水川　愛子
MixD	本間　信行
	本間　陽子
男子D2	宮本　和憲
	丹　有樹
女子D2	吉福　裕子
	下村　由香